Calificación de prospectos: contextual y comportamental

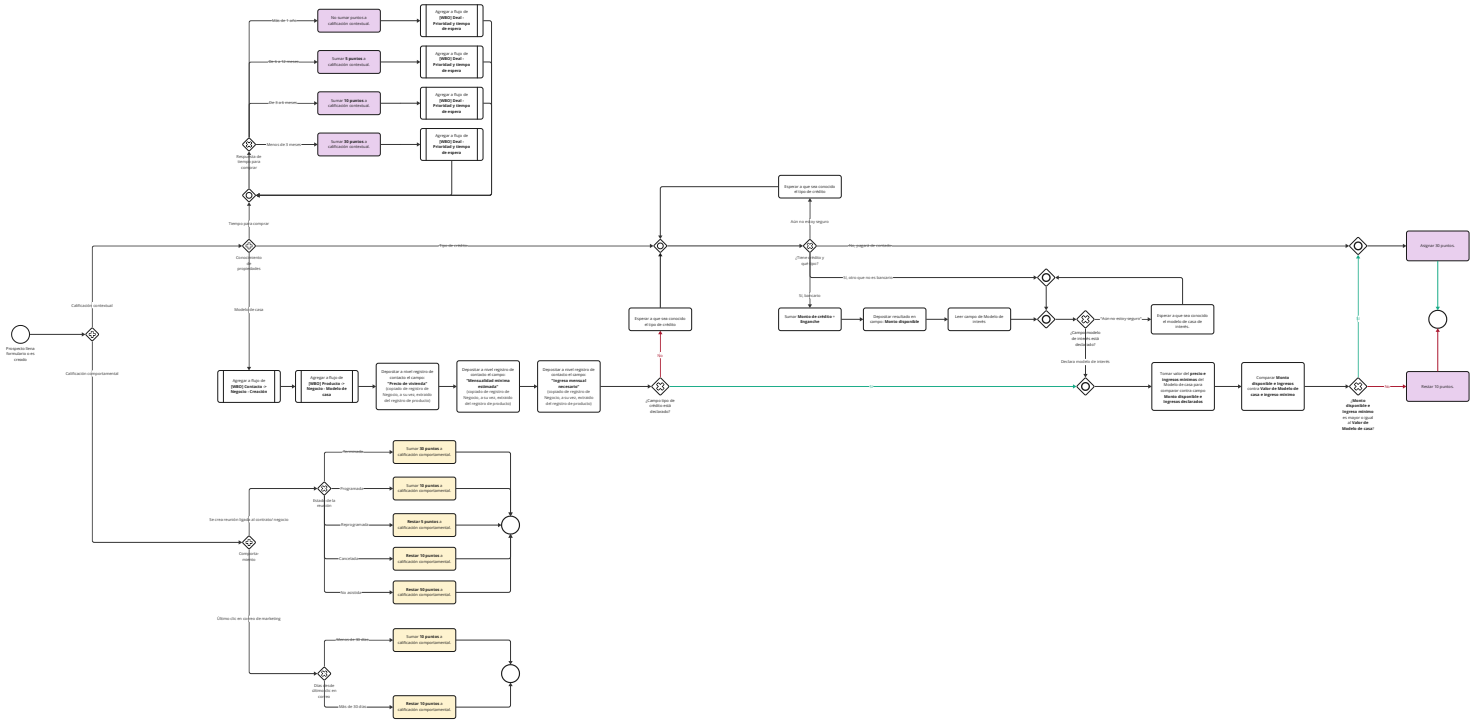

Última modificación: 9/08/2023